Delivery 9.180

Camiones y Buses

MOTOR	
Marca / Modelo	Cummins / ISF 3.8
N° de cilindros / Cilindrada (cm3)	4 en línea / 3.800
Potencia neta máx. - CV (Kw) a rpm (*)	176 (130) a 2.500
Par motor neto máximo - Nm a rpm (*)	600 a 1.100 - 1.800
Sistema de inyección	Common Rail
Norma de emisiones	Euro V
Tecnología de emisiones	SCR

(*) Valores conforme ensayos ISO 1585

TRANSMISIÓN		MANUAL	VTRONIC
Marca / Modelo		EATON / ESO 6106A	EATON / EA0 6106A
Tipo / Accionamiento		Manual / a cables	Automatizada / Electrónico
N° de marchas de Avance / Retroceso		Sincronizadas: 6 / 1	
Relaciones	1°/ 6° (Última)	6,19:1 / 0,78:1	
	Reversa	5,59:1	
Tracción		4x2	

EMBRAGUE	
Marca / Tipo	Valeo / monodisco seco, revestimiento orgánico.
Accionamiento	"Pull Type", hidráulico asistido por aire.
Diámetro del Disco (mm)	362

EJE DELANTERO	
Marca / Modelo	DANA / SA036S

EJE TRASERO MOTRIZ	
Marca / Modelo	DANA / 284HD
Relación de reducción	4,10:1 (MANUAL) / 4,30:1 (VTRONIC)

SUSPENSIÓN	
Delantera	Ballestas parabólicas, amortiguadores hidráulicos telescópicos de doble acción. Barra estabilizadora.
Trasera	Eje rígido (Hotchkiss), ballestas parabólicas de doble estadío, amortiguadores hidráulicos telescópicos de doble acción. Barra estabilizadora.

CHASIS	
Tipo	Modular, largueros rectos de perfil "U" constante.
Material	LNE 500

PESOS Y CAPACIDADES (KG)		
Tipo de Cabina Delivery	Cabina Extendida y Techo Bajo	
Distancia entre ejes (mm)	4.000 (Std.)	4.400 (Op.)
	PESOS EN ORDEN DE MARCHA	
Eje delantero	2.110	2.295
Eje trasero	1.015	880
Total	3.125	3.175
	CAPACIDADES TÉCNICAS	
Eje delantero	3.200	
Eje trasero	6.000	
Total	9.200	
Capacidad Máxima de Tracción (CMT)	11.500	
Carga útil máxima (Técnica) + Carrocería	6.075	6.025

Obs: Los pesos son referenciales según condiciones originales, incluyendo nivel de fluidos completo y tanques de combustible llenos. Los pesos pueden estar limitados por normas viales y sufrir alteraciones debido a los opcionales.

RUEDAS	
Llantas	Acero, 6,0 x 17,5 - Incluye Auxilio
Neumáticos	215/75R17,5 - Incluye Auxilio

SISTEMA ELÉCTRICO	
Tensión nominal	24 V
Batería	2 x (12V - 100 Ah)

VOLÚMENES DE ABASTECIMIENTO (lts)	
Tanque de combustible / Material	150 / Plástico
Tanque de urea	23

FRENOS	
Freno de servicio	Neumático, tambor en las ruedas delanteras y traseras, ABS + EBD + ESP + HSA.
Tipo / Circuito	S-came / circuitos independientes, depósito triple y secador de aire con filtro coalescente.
Freno de estacionamiento	Cámara de muelle acumulador.
Actuación	Ruedas traseras.
Accionamiento	Válvula moduladora en el tablero de instrumentos.
Freno Auxiliar / Tipo	Válvula tipo mariposa en el tubo de escape.
Accionamiento	Electroneumático, con interruptor en el tablero y comando en el acelerador, pedal de embrague y pedal de freno.
Seguridad Activa	ABS + EBD + ESP + HSA + ATC

PRESTACIONES (Cálculo Teórico)	MANUAL	VTRONIC
Relación de reducción eje trasero	4,10:1	4,30:1
Velocidad máxima (km/h)	90 (Limitado Electrónicamente)	
Capacidad de rampa con 8.500 kg (%)	41	43
Partida en rampa con 8.500 kg (%)	34	36

Obs: Datos proyectados por simulación de rendimiento

DIMENSIONES (mm)			
Distancia entre ejes	A	4.000 (Std.)	4.400 (Op.)
Voladizo delantero	B	1.260	
Voladizo trasero	C	1.275	2.125
Largo Total	D	6.535	7.785
Ángulo de entrada	E	23°	
Ángulo de salida	F	29°	17°
Altura del vehículo	G	2.379	
Altura de la plataforma de carga	H	845	
Distancia mínima entre el eje delantero y el comienzo del implemento	I	725	
Ancho máximo delantero (con/sin espejos)	J	2.685 / 2.115	
Ancho máximo trasero	K	2.162	
Trocha delantera	L	1.764	
Trocha trasera	M	1.674	
Despeje delantero	N	192	
Despeje trasero	O	166	
Distancia externa entre largueros	P	860	
Diámetro de giro		14.600	16.500
Distancia libre de carrozado		4.550	5.800

EQUIPAMIENTO	HIGHLINE	VTRONIC
Calefacción y Aire Acondicionado	●	●
Asiento de conductor con suspensión neumática, apoyacabezas y cinturón de seguridad de 3 puntos	●	●
Asiento de acompañante Doble (Respaldo Independiente y Rebatible) con doble apoyacabezas y cinturones de seguridad de 3 puntos	●	●
Tapizado de asientos en cuero sintético	●	●
Radio (AM/FM, MP3, USB, Bluetooth)	●	●
Tacógrafo Digital	●	●
Panel de Instrumentos multifunción	●	●
Computadora de Abordo	●	●
Control de velocidad crucero	●	●
Columna de dirección con regulación de altura y profundidad	●	●
Levantacristales con accionamiento eléctrico	●	●
Cierre centralizado de puertas	●	●
Soporte de teléfono móvil con toma USB incorporado	●	●
Tomas de carga USB y USB-C en consola central	●	●
Espejos retrovisores principales (con ajuste eléctrico) + convexo auxiliar	●	●
Faros Delanteros halógenos con DRL de LED	●	●
Faros Delanteros antiniebla de LED	●	●
Faros Traseros de LED	●	●
Regulación en altura de faros delanteros	●	●
Luces antiniebla	●	●
2 Luces de lectura en habitáculo	●	●
Escotilla de techo	●	●
Portaobjetos en consola de techo	●	●
Suspensión mecánica de cabina	●	●
Transmisión Manual de 6 Velocidades	●	-
Transmisión Automatizada de 6 Velocidades - VTronic	-	●
Control de Tracción - ATC	●	●
Control de Estabilidad - ESP	●	●
Asistente de partida en pendiente - HSA	●	●

(Std) Estándar / (Op) Opcional. Obs: Los datos técnicos pueden actualizarse sin previo aviso. Imágenes no contractuales. Septiembre 2026

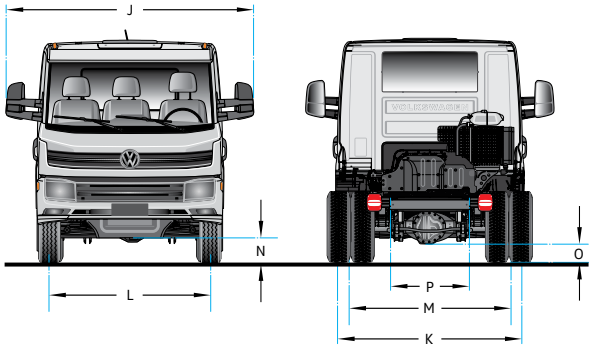

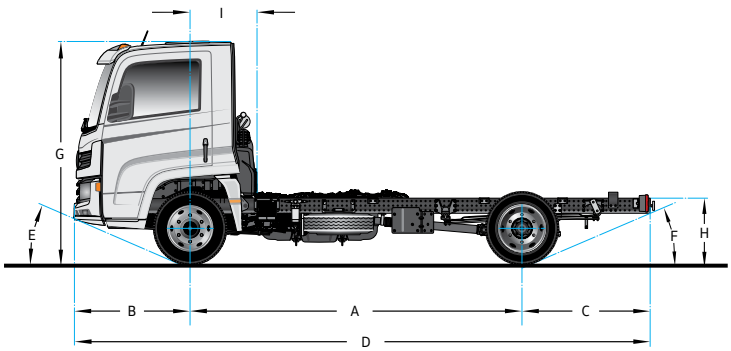

2 AÑOS DE GARANTÍA ó 200.000 KM | Lo que ocurra primero.

Volks|Assistance 0800 888 8922 | Tu mejor compañero de ruta.

Camiones Buses | Utiliza y Recomienda | Shell RIMULA

/camionesybusesvw /vwcamionesbuses www.vwcamionesybuses.com.ar